Указатели уровня

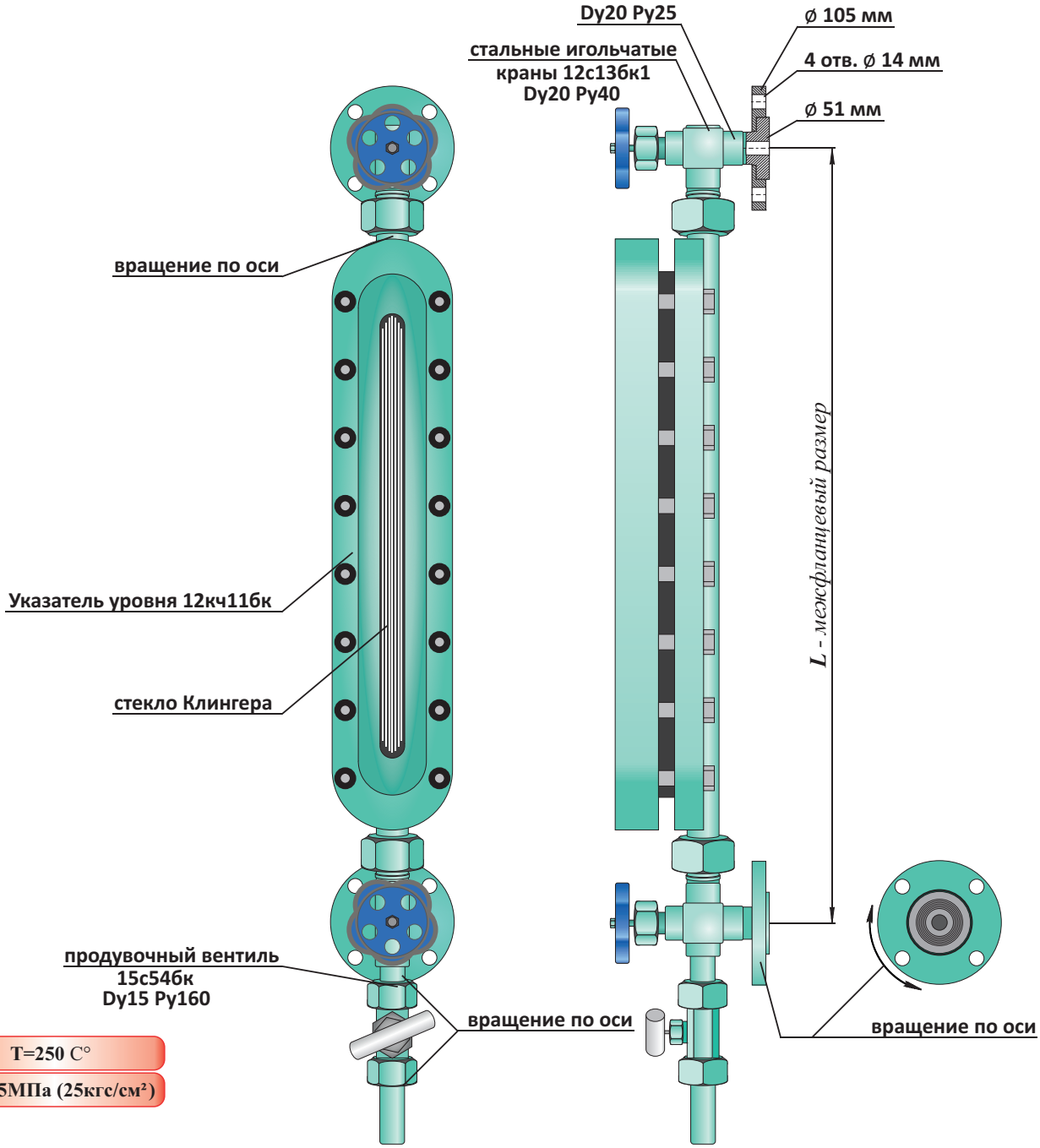

T=250 C°

Py=2,5МПа (25кгс/см²)

Стандартные размеры указателей (L) - 315-350, 455 мм

- **универсальное исполнение №1, 2, 3, 4, 5**
- **вращение указателя по оси даёт возможность менять исполнение**
- **накидной фланец Dy20 при вращении находит соосность отверстий**
- **готовое изделие в сборе проходит гидравлические испытания**
- **для котлов ДЕ, ДКВр, КЕ, Е1/9 на складе в любом количестве**

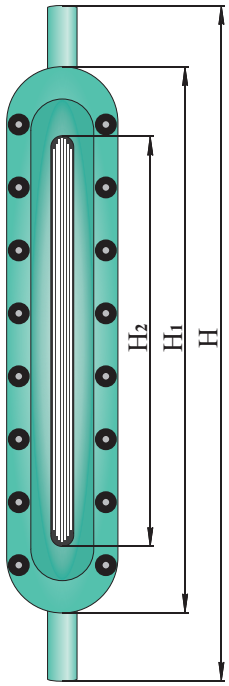

Указатель уровня 12кч11бк
Dy8 Py25 t-250°C

Номер рамки	H, мм	H1, мм	H2, мм
2	300	162	124
4	360	224	174
5	390	254	204
6	420	284	234
8	490	354	304

Стекло Клингера
Py35 t-250°C

Номер	Длина, мм	Ширина, мм	Высота, мм
0	95	34	17
1	115	34	17
2	140	34	17
3	160	34	17
4	190	34	17
5	220	34	17
6	250	34	17
7	280	34	17
8	320	34	17
9	340	34	17

12б2бк **Dy20 Py16** **латунь**	*Фланцевое исполнение* *Межосевое расстояние **60 мм*** *4 отверстия под болт **M12***
12б3бк **Dy20 Py25** **латунь**	*Фланцевое исполнение* *Межосевое расстояние **75 мм*** *4 отверстия под болт **M12***

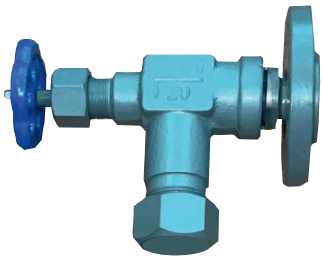

12с13бк **Dy20 Py40** **сталь**	*Цапковое исполнение* *4 отверстия под болт **M12***
12с13бк1 **Dy20 Py40** **сталь**	*Фланцевое исполнение* *Межосевое расстояние **75 мм*** *4 отверстия под болт **M12***

Преимущества стальных игольчатых кранов 12с13бк перед латунными 12б3бк

- **нет протечек через элементы самого крана**
- **в случае протечки смотрового стекла запирание происходит автоматически**
- **уплотнение в соединении кранов с указателем уровня через графитовые кольца**

Готовое изделие в сборе проходит гидравлические испытания

Стандартные указатели уровня для паровых котлов

для Е1/9

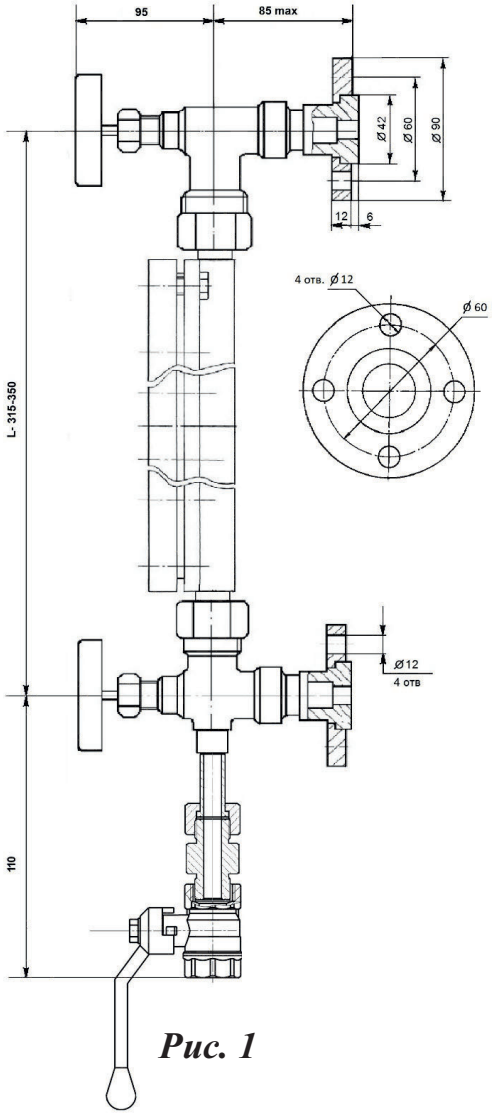

Рис. 1

для ДЕ, ДКВр, КЕ

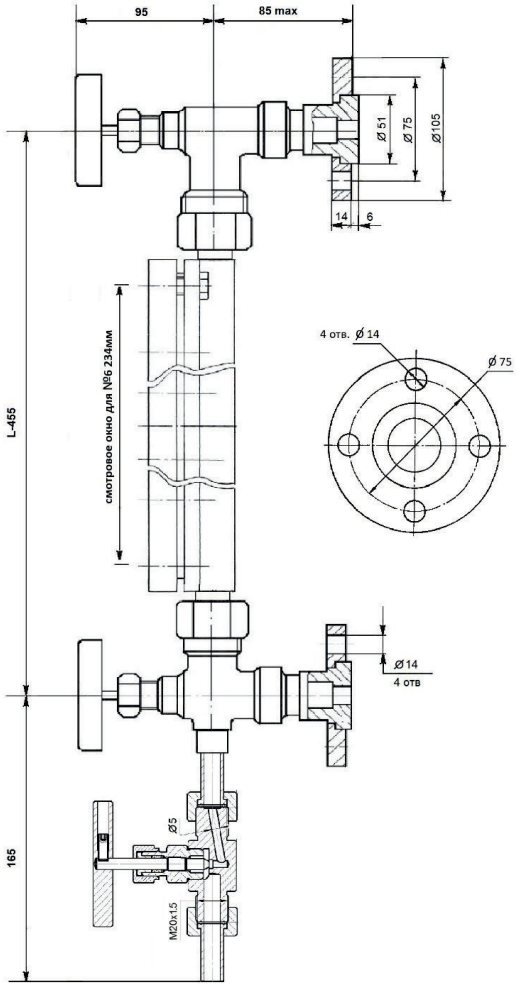

Рис. 2

Рис.1

На **Е1/9** с указателем **12кч11бк №2 L=315-350мм**
и продувочным краном **Dy15**
Универсальное исполнение **№1, 2, 3, 4, 5 L=455мм**
Возможность изменить исполнение указателя уровня , поворотом в любую сторону

Рис.2

Указатель уровня чугунный **12кч11бк №6 Ру25 В СБОРЕ** с запорным устройством (стальными игольчатыми кранами) **12с13бк1 Ду20 Ру40** (фланцевое присоединение к котлу) и продувочным вентилем **15с54бк Ду15 Ру160 (кгс/см²)**

Универсальное исполнение **№1, 2, 3, 4, 5 L=455мм**
Возможность изменить исполнение указателя уровня , поворотом в любую сторону
Накидной фланец **Ду20 Ру25** при вращении находит соосность отверстий
Подходит для котлов **ДКВр, ДЕ, КЕ**

Строительная длина L и присоединение возможно изготовить под заказ